Ring

мебель
для гибких офисов

solo
office interiors

solo
office interiors

Коллекция Ring — четкие линии, базовые цвета, чувство легкости и порядка

solo
office interiors

solo
office interiors

solo
office interiors

Глубина столешницы 68 см

При глубине столешницы 78 см добавляется средняя опора

solo
office interiors

Организация кластеров на 4 рабочих места. Отсутствие траверс. Фронтальная панель под столешницей эффективно разделяет пространство и обеспечивает жёсткость конструкции.

Экран ДСП имеет усеченную длину

Тканевый экран повторяет длину столешницы бенча

solo
office interiors

Стильное и практичное решение для организации хранения — подвесные тумбы с одним или двумя выдвижными ящиками на выбор. Ящики укомплектованы направляющими Quadro с плавным закрыванием скрытого монтажа.

solo
office interiors

Чистоту и порядок на рабочем месте сложно представить без организованной системы хранения документов и канцелярских принадлежностей, которые должны быть всегда под рукой. В роли такой системы как нельзя лучше выступают мобильные тумбы. В коллекции Ring разработано 3 варианта тумб под любой запрос организации хранения.

solo
office interiors

Тумба с двумя выдвижными ящиками, которые могут быть укомплектованы как шариковыми направляющими плавного закрывания, так и роликовыми направляющими.
Верхний ящик укомплектован выдвижным замком. Высокие бортики в верхней части тумбы позволяют организовать дополнительное место хранения, а с помощью металлической ручки, окрашенной в цвет опор письменного стола, тумбу можно перемещать легко и быстро.

Тумба с одним выдвижным ящиком на роликовых направляющих неполного выдвижения и отрытой секций / нишей для размещения сумок или обуви.
Высокие бортики в верхней части тумбы позволяют организовать дополнительное место хранения, а с помощью металлической ручки, окрашенной в цвет корпуса, тумбу можно перемещать легко и быстро.
Фасад выдвижного ящика укомплектован выдвижным замком.

Тумба с глубоким выдвижным ящиком и открытой полкой для удобного размещения сумок.
Фасад выдвижного ящика укомплектован выдвижным замком. Металлическая ручка окрашенная в цвет опор письменного стола, позволяет перемещать тумбу легко и быстро. Корпус мобильной тумбы скрывает колесные опоры.

solo
office interiors

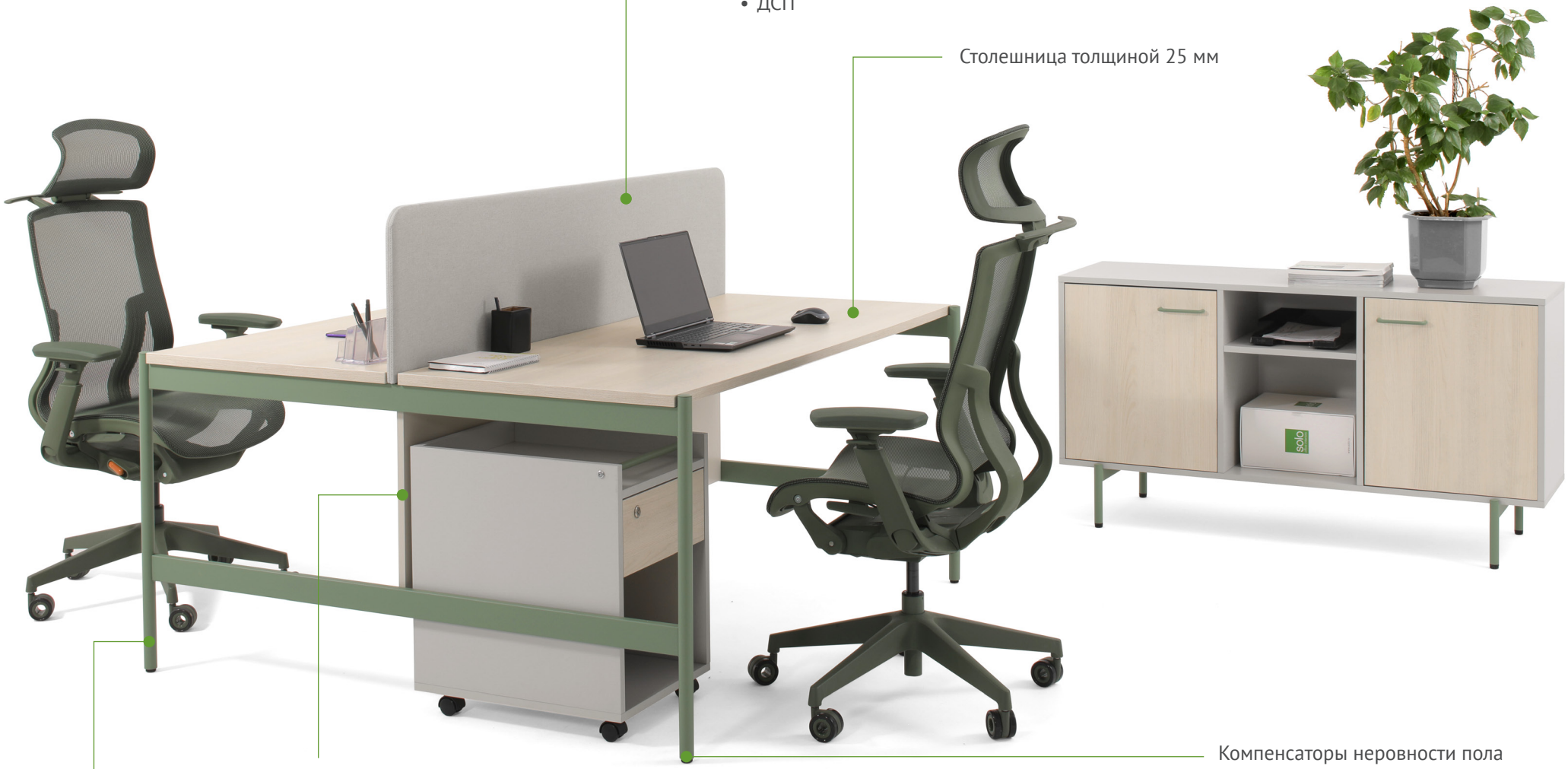

solo
office interiors

Элегантный минимализм — доминирующий тренд в современной офисной мебели

solo
office interiors

Эстетическая привлекательность и функциональность

solo
office interiors

solo
office interiors

Круглый стол — лаконичное решение для небольших офисных пространств или быстрых переговоров.

solo
office interiors

Современный и стильный стол для переговоров 240x100 см. Скругленные углы и изящные опоры придают крупногабаритной конструкции визуальную легкость и подчеркивают равноправие участников совещания.

solo
office interiors

solo
office interiors

Сервисную тумбу с легкостью можно разместить как под письменным столом, так и за его пределами. Продуманная система хранения с открытой полкой и выдвижными ящиками станет универсальным решением для офисного пространства. Выдвижные ящики укомплектованы скрытыми шариковыми направляющими плавного закрывания.

solo
office interiors

Шкафы Ring представлены комбинированной системой хранения — открытые и закрытые полки — благодаря которой офисное пространство становится динамичным и оживлённым. Небольшая высота шкафов 75,5 см, 112 см и 165 см позволяет разместить на топе изделий дополнительные офисные принадлежности или создать организованное пространство для фитодизайна. Шкафы также можно использовать как офисные перегородки, устанавливающие границы рабочей зоны.

solo
office interiors

solo
office interiors

Коллекция Ring — широкие возможности для создания уникального проекта в офисном пространстве

solo
office interiors

Ring — это не про стандартные рабочие места.
Дайте своей креативности проявиться!

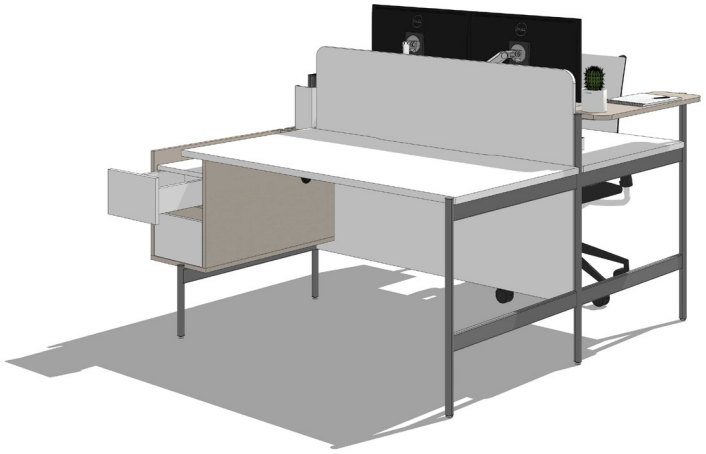

solo
office interiors

Элементный ряд коллекции Ring

столы письменные

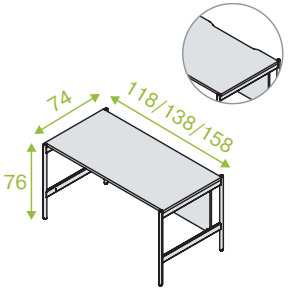

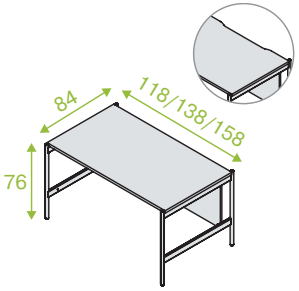

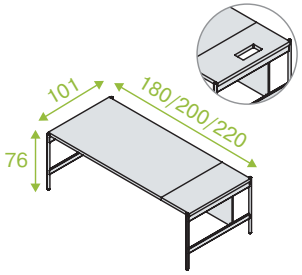

брифинг-приставка

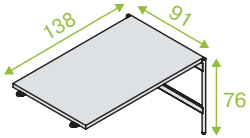

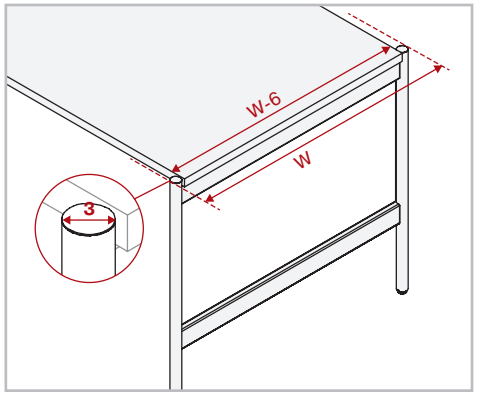

бенчи на 2 рабочих места

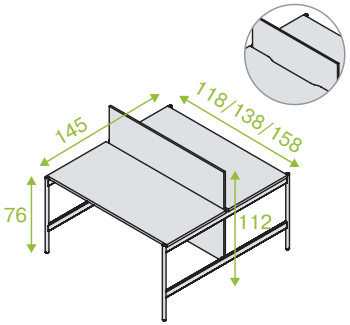

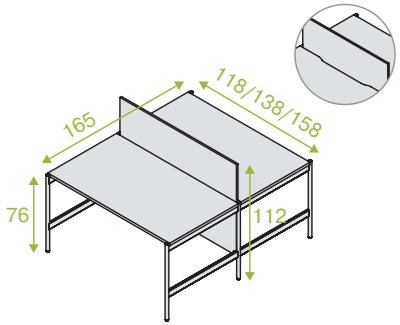

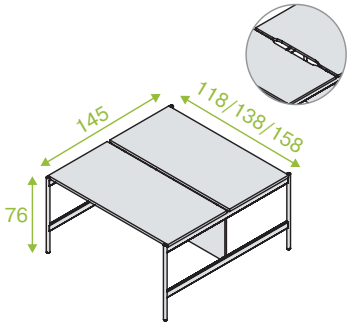

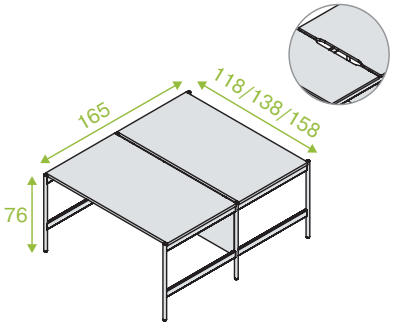

бенчи на 4 рабочих места

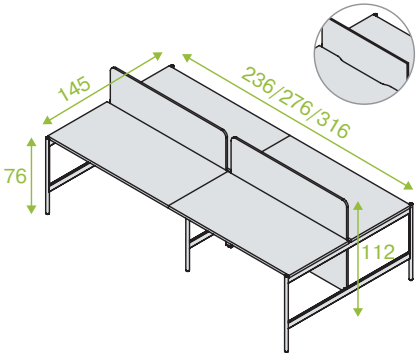

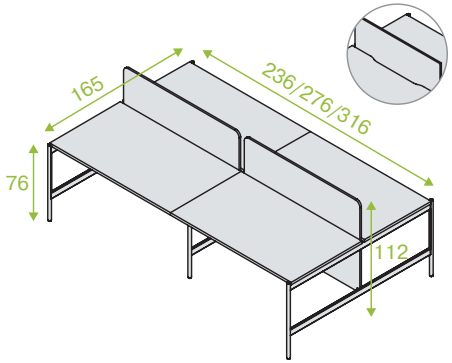

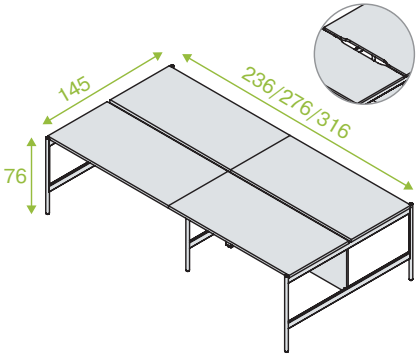

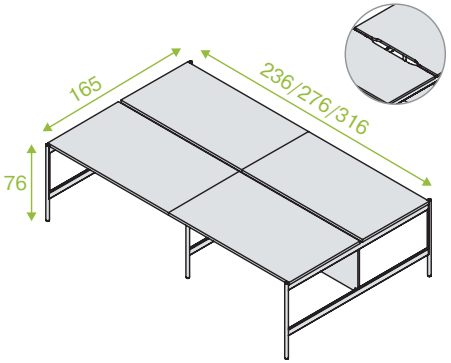

solo
office interiors

экраны для столов и бенчей

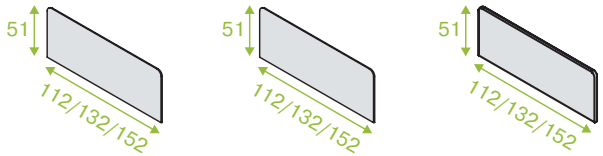

ДСП | ткань, толщина 18 мм | ткань, толщина 28 мм

тумбы подвесные

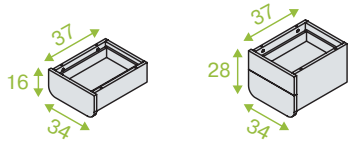

тумбы подкатные

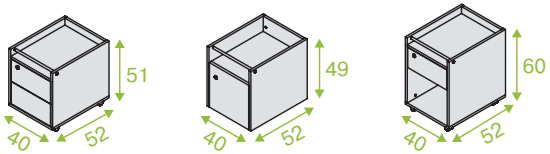

греденции

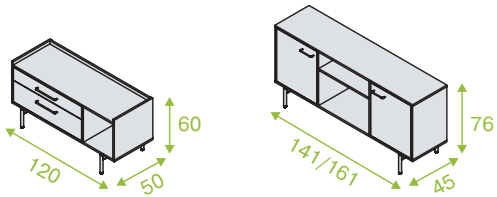

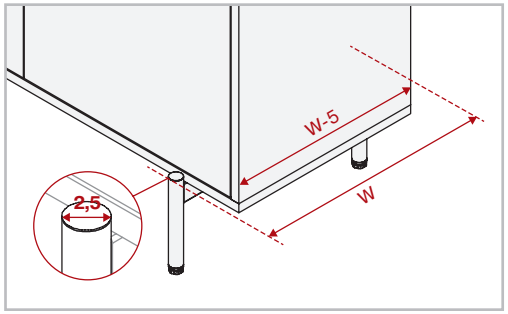

шкафы

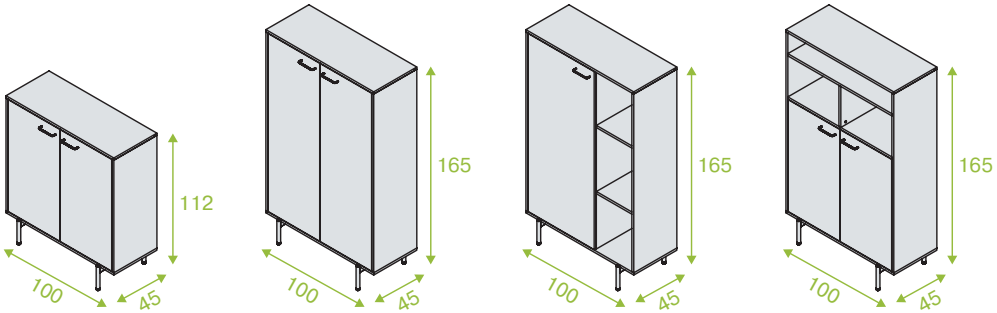

стеллажи

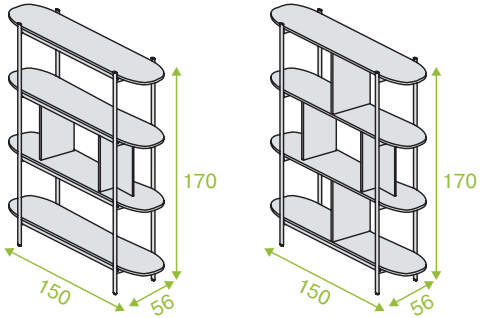

стол кофейный

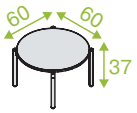

столы для переговоров

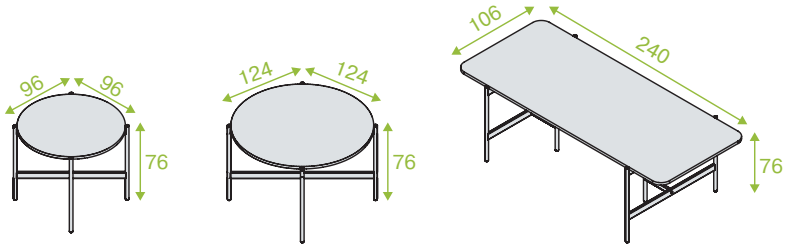

столы высокие

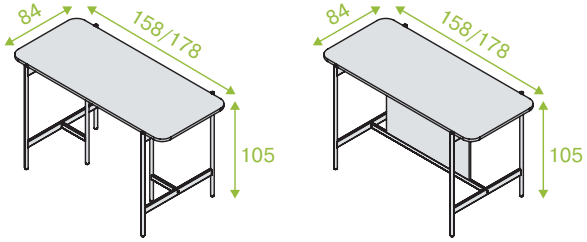

solo
office interiors

Цветовые решения коллекции Ring

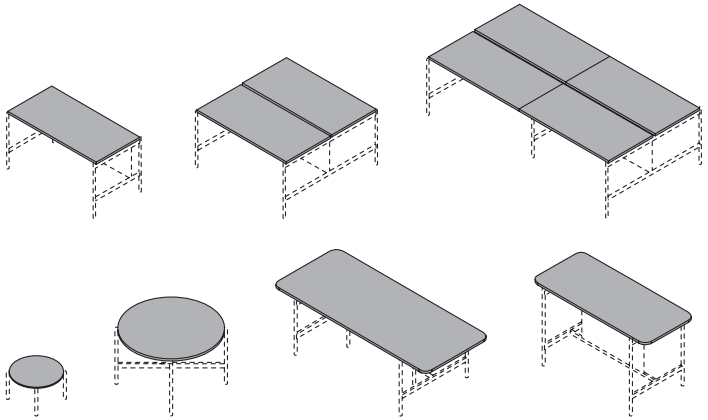

V3	DK	DL	DY	W3
венге	дуб монтенегро	дуб калифор-нийский	дуб светлый	белый
15	B5	GU		
графит*	базальт*	кашемир*		

* цвета, доступные при заказе от 10 единиц

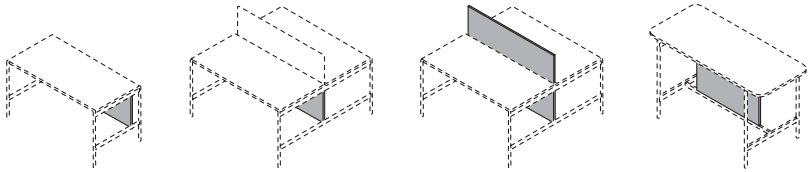

V3	DK	DL	DY	W3
венге	дуб монтенегро	дуб калифор-нийский	дуб светлый	белый
15	B5	2G	GU	
графит	базальт	серый	кашемир	

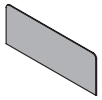

экраны тканевые

бежевый	серый	графит

solo
office interiors

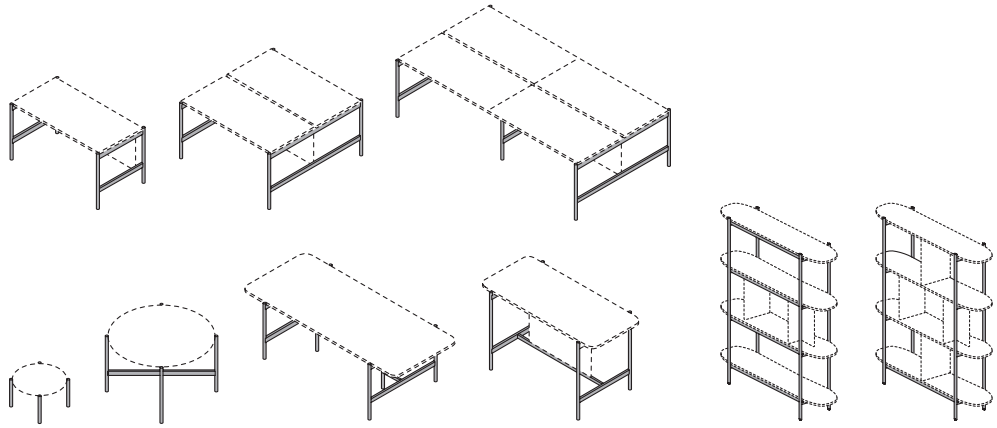

RAL 9003	RAL 9006	RAL 7016	RAL 9005	RAL 7030
белый (полуматовый)	алюминий (муар)	антрацит (муар)	черный (муар)	серый (матовый)*
RAL 1291	RAL 6011	RAL 5007		
коричневый (муар)*	зеленый (муар)*	синий (полуматовый)*		

* цвета, доступные при заказе от 10 единиц

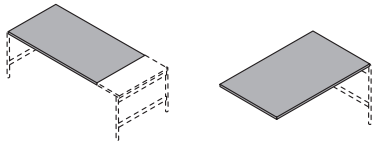

V3	DK	DY	W3
венге	дуб монтенегро	дуб светлый	белый

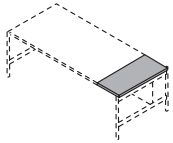

15	W3
графит	белый

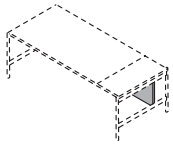

V3	DK	DY	W3
венге	дуб монтенегро	дуб светлый	белый
15	B5	2G	
графит	базальт	серый	

solo
office interiors

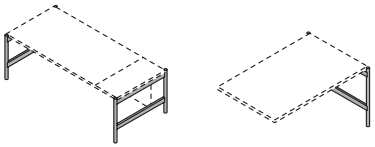

RAL 9003	RAL 9006	RAL 7016	RAL 9005
белый (полуматовый)	алюминий (муар)	антрацит (муар)	черный (муар)
RAL 7030	RAL 1291		
серый (матовый)*	коричневый (муар)*		

* цвета, доступные при заказе от 5 единиц

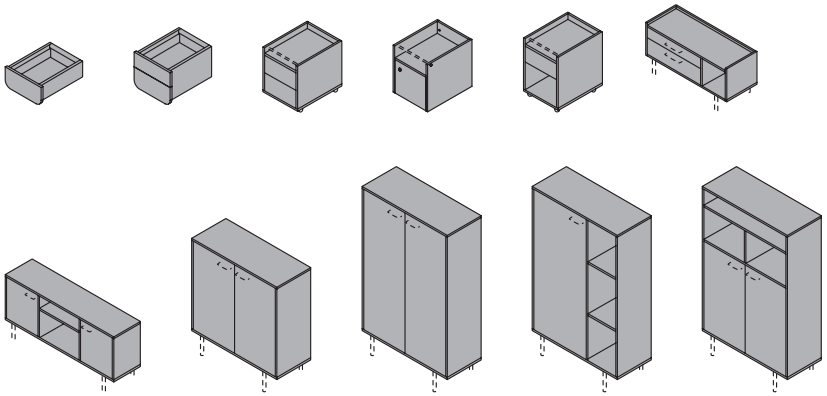

ручки могут быть окрашены в цвет опор или в любой другой цвет представленной палитры

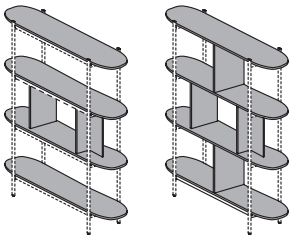

V3	DK	DL	DY	W3
венге	дуб монтенегро	дуб калифор-нийский	дуб светлый	белый
15	B5	GU	2G	
графит	базальт	кашемир	серый	

solo
office interiors

Техническая информация
Рабочие места сотрудников

Стол рабочий, отдельно стоящий **1180/1380/1580** x **680/780** xh **755 мм** **Бенчи рабочие на 2 или 4 рабочих места** **1180/1380/1580** x **1450/1650** xh **755 мм** **2360/2760/3160** x **1450/1650** xh **755 мм**	Столешница ЛДСП 25 мм, кромка ABS 2 мм. Может быть с вырезом под провода в передней средней части столешницы. Передняя панель — обязательная часть конструктива стола — ЛДСП толщиной 18 мм, кромка ABS 1 мм. Металлическое основание стола представляет собой сборную конструкцию, состоящую из двух пар боковых опор без использования траверс. Металлическая опора состоит из двух вертикальных холоднокатанных труб D30 мм, соединенных поперечными траверсами прямоугольного сечения 60x20 мм. Опоры снабжены компенсаторами неровности пола с возможностью регулировки до 15 мм. Верхняя часть трубы укомплектована металлической круглой заглушкой в цвет опоры. Для жесткости конструкции на бенче глубиной 1650 мм добавлена центральная опора диаметром 30 мм. металлическая заглушка к трубе Ø 30 мм
Перегородки фронтальные **1180/1380/1580** x **18/28** xh **1119 мм** **(от уровня пола)**	Фронтальная перегородка является несущей, без нее установка стола или бенча невозможна. Выполнена из ЛДСП 18 мм, с кромкой ABS 1 мм. В случае усеченной фронтальной перегородки возможно добавление тканевого экрана толщиной 18 мм (LINK) или акустического экрана толщиной 28 мм (LINK+) с поролоном. Фактическая высота экрана 388 мм. Крепление экранов на штыри, в столешнице предусмотрены ответные футорки. Установка **боковых** и **промежуточных** экранов на столы и бенчи невозможна.
Тумбы подвесные	Каркас, фасад: ЛДСП 18 мм, кромка ABS 1 мм. Корпус выдвижного ящика ЛДСП толщиной 12 мм, кромка ABS 0,5 мм. Дно выдвижных ящиков ДВП толщиной 2 мм. Направляющие частичного выдвижения, с плавным закрыванием, скрытого монтажа. Замка нет, варианты на 1 или 2 ящика. Выдвижение ящика снизу за фасад.

solo
office interiors

Техническая информация
Рабочие места сотрудников

Тумбы мобильные	Тип 1. Каркас, фасад: ЛДСП 18 мм, кромка ABS 1 мм. Корпус выдвижного ящика: фолдинг ЛДСП толщиной 10 мм. Колесные опоры D40, роликовые направляющие частичного выдвижения, замок. Выдвижение ящика снизу за фасад. Металлическая штанга-ручка для удобного перемещения тумбы — труба D25 мм — может быть окрашена в цвет опор письменного стола или в любой другой цвет представленной палитры.	
	Тип 2. Каркас, фасад: ЛДСП 18 мм, кромка ABS 1 мм. Корпус выдвижного ящика: фолдинг ЛДСП толщиной 10 мм. Колесные опоры D40, роликовые направляющие частичного выдвижения с системой открывания push-to-open, замок на верхнем фасаде. Металлическая штанга-ручка для удобного перемещения тумбы — труба D25 мм — может быть окрашена в цвет опор письменного стола или в любой другой цвет представленной палитры.	
	Тип 3. Каркас, фасад: ЛДСП 18 мм, кромка ABS 1 мм. Корпус выдвижного ящика: ЛДСП толщиной 18 мм. Колесные опоры D40, направляющие скрытого монтажа Quadro с плавным закрыванием, замок. Выдвижение ящика сверху за фасад. Металлическая штанга-ручка для удобного перемещения тумбы — труба D25 мм — может быть окрашена в цвет опор письменного стола или в любой другой цвет представленной палитры.	

solo
office interiors

Техническая информация
Рабочие места руководителей

Стол для руководителей **1800** x **950/1010** xh **755 мм**	Столешница 1800x950 мм — ЛДСП 38 мм, кромка ABS 2 мм. Основная часть столешницы — древодекор, боковая вставка — унодекор с возможность в резки электрификации, не превышающей размеры 290x111 мм. Столешница может быть установлена со вставкой как на правую, так и на левую сторону. Передняя панель — обязательная часть конструктива стола — ЛСПП в основной цвет столешницы толщиной 18 мм, кромка ABS 1 мм. Передняя панель утоплена вглубь стола на 70 см со стороны пользователя. Металлическое основание стола представляет собой сборную конструкцию, состоящую из двух опор и одной траверсы. Металлическая опора состоит из двух вертикальных холоднокатанных труб D30 мм, соединенных поперечными траверсами прямоугольного сечения 80x20 мм в верхней части и 60x20 мм в нижней части конструкции. Опоры соединены между собой металлической траверсой квадратного сечения 30x30 мм, к которой также крепится столешница. Опоры снабжены компенсаторами неровности пола с возможностью регулировки до 15 мм. Верхняя часть трубы укомплектована металлической круглой заглушкой в цвет опоры. металлическая заглушка к трубе Ø 30 мм
Брифинг приставка **1380** x **850/910** xh **755 мм**	Столешница 1380x850 мм — ЛДСП 38 мм, кромка ABS 2 мм. Металлическое основание брифинг-приставки представляет собой конструкцию из металлической опоры, креплений опоры к столешнице брифинга и креплений столешницы брифинга к столешнице письменного стола. Металлическая опора состоит их двух вертикальных холоднокатанных труб D30 мм, соединенных поперечными траверсами прямоугольного сечения 80x20 мм в верхней части и 60x20 мм в нижней части конструкции. Опора снабжена компенсаторами неровности пола с возможностью регулировки до 15 мм. Верхняя часть трубы укомплектована металлической круглой заглушкой в цвет опоры. Опора крепится к столешнице брифинг-приставки с помощью двух металлических Г-образных креплений. Брифинг-приставка фиксируется к столешнице письменного стола с помощью двух овальных пластин (тип крепления «металл к металлу»).

solo
office interiors

Техническая информация
Рабочие места руководителей

Тумба мобильная **404** x **520** xh **508 мм**	Фасад и каркас тумбы — ЛДСП 18 мм, кромка ABS 1 мм. Корпус выдвижных ящиков ЛДСП 18 мм, дно ДВП 4 мм. Выдвижные ящики установлены на шариковые направляющие полного выдвижения скрытого монтажа Quadro Hettich с системой открывания push-to-open. Система демпфирования Silent System, которой оснащены данные направляющие, обеспечивает плавное и бесшумное закрывание ящика. Верхний ящик укомплектован выдвижным замком. Металлическая штанга-ручка для удобного перемещения тумбы — труба D25 мм — может быть окрашена в цвет опор письменного стола или в любой другой цвет представленной палитры. Верхние бортики тумбы высотой 55 мм организуют дополнительное место хранения. Тумба снабжена колесными опорами D40 мм.
Тумба приставная **1200** x **450/500** xh **600 мм**	Фасад и каркас тумбы — ЛДСП 18 мм, кромка ABS 1 мм. Корпус выдвижных ящиков ЛДСП 18 мм, дно ДВП 4 мм. Выдвижные ящики установлены на шариковые направляющие полного выдвижения скрытого монтажа Quadro Hettich. Система демпфирования Silent System, которой оснащены данные направляющие, обеспечивает плавное и бесшумное закрывание ящика. На фасадах тумбы установлены металлические ручки-скобы с межосевым расстоянием 224 мм. Ручки могут быть окрашены в цвет опоры или в любой другой цвет представленной палитры. Металлические опоры из трубы D25 мм с поперечными траверсами из трубы сечением 40x20 мм.
Система шкафов **1002** x **401/451** xh **1119 мм** **1002** x **401/451** xh **1652 мм**	Каркас и фасады — ЛДСП 18 мм, кромка ABS 1 мм. Металлические опоры из трубы D25 мм с поперечными траверсами из трубы сечением 40x20 мм. Фасады укомплектованы петлями с плавным закрыванием. На лицевой части фасадов расположены металлические ручки-скобы с межосевым расстоянием 128 мм. Ручки и опоры могут быть окрашены в цвет опор письменного стола или в любой другой цвет представленной палитры. Гардероб укомплектован выдвижной вешалкой.
Греденции **1410** x **401/451** xh **755 мм** **1610** x **401/451** xh **755 мм**	Каркас и фасады — ЛДСП 18 мм, кромка ABS 1 мм. Металлические опоры из трубы D25 мм с поперечными траверсами из трубы сечением 40x20 мм. Фасады укомплектованы петлями с плавным закрыванием. На лицевой части фасадов расположены металлические ручки-скобы с межосевым расстоянием 128 мм. Ручки и опоры могут быть окрашены в цвет опор письменного стола или в любой другой цвет представленной палитры. Габаритная ширина греденции меняется за счет ширины открытой центральной части – 388 мм или 588 мм.

solo
office interiors

Техническая информация
Рабочие места руководителей

Стеллажи **1500** x **500/560** xh **1700 мм**	Металлический каркас стеллажа представляет собой сборную конструкцию, состоящую из: • двух боковых панелей из вертикальных труб d.30 мм и поперечными траверсами сечением 40x20 мм, • соединительными вертикальными траверсами сечением 30x20 мм, • полок и вертикальных разделительных элементов, изготовленных из ЛДСП элементов толщиной 25 мм, кромка ABS 1 мм Возможен выбор из двух вариантов разделительных панелей. Внутренняя высота каждой полки 470 мм. Опоры снабжены компенсаторами неровности пола с возможностью регулировки до 15 мм. Верхняя часть трубы укомплектована металлической круглой заглушкой в цвет опоры.
Столы для переговоров **2400** x **1000/1060** xh **755 мм** **1580** x **780/840** xh **1050 мм** **1780** x **780/840** xh **1050 мм** **d.900/960** xh **755 мм** **d.1180/1240** xh **755 мм**	Прямоугольные и круглые, высокие и стандартной высоты столы для переговоров представлены в линейке коллекции Ring. Столешницы — ЛДСП 25 мм, кромка ABS 2 мм. Углы прямоугольных столешниц скруглены R100. Передняя панель в одном из вариантов прямоугольных столов — ЛДСП 18 мм, кромка ABS 1 мм. Металлические опоры — трубы D30 мм с поперечными траверсами из трубы сечением 60x20 мм. Опоры снабжены компенсаторами неровности пола с возможностью регулировки до 15 мм. Верхняя часть трубы укомплектована металлической круглой заглушкой в цвет опоры.
Стол журнальный **d.600/660** xh **370 мм**	Столешницы — ЛДСП 18 мм, кромка ABS 1 мм. Металлические опоры — трубы D30 мм с поперечными траверсами из трубы сечением 40x20 мм. Опоры снабжены компенсаторами неровности пола с возможностью регулировки до 15 мм. Верхняя часть трубы укомплектована металлической круглой заглушкой в цвет опоры.